a2

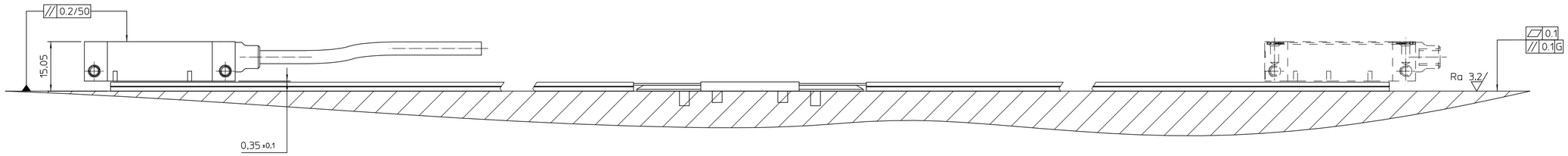

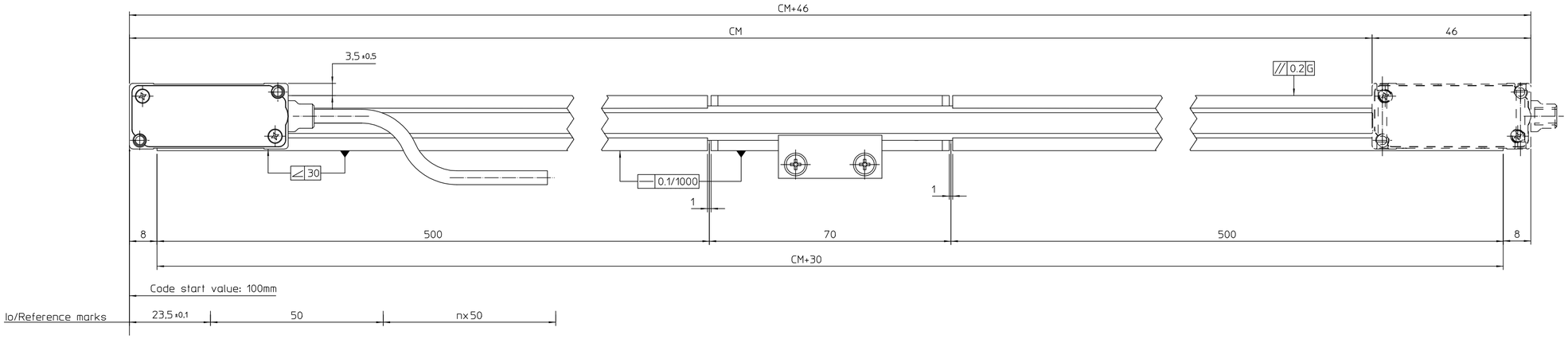

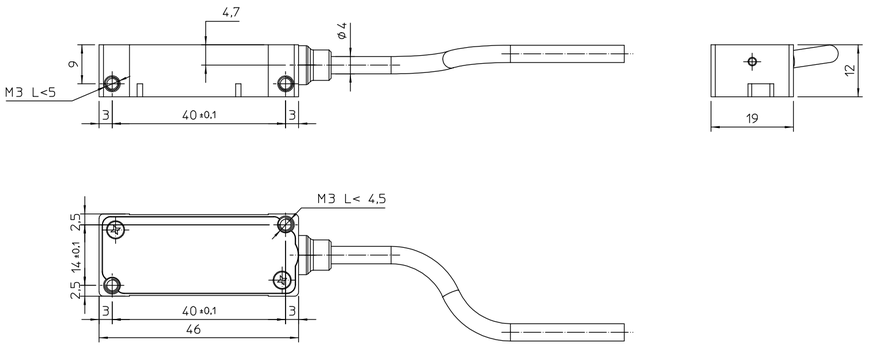

CM= 1040

CM = Curso medición
CM = Measuring length
G = Guía máquina
G = Machine guideway

					Escala:
					Resto Tolerancias s/norma ISO 2768-mK
					< 5 ± 0,1 / 5 - 25 ± 0,15 / 25 -50 ± 0,2 / 50 -100 ± 0,4 / > 100 ± 0,6 / a° ± 30'
Nº	Modificado	Propu.	Vº Bº	Fecha	Entre ejes ± 0,25
		1			Acabado
Nº	Designación EXG_EXGA-1040	Cant.	Material		Tratamiento

Plano Nº –	El 05-10-16	Fagor Automation S. Coop. 20500 Mondragón
Sustituye a:	Dibujado SORMEN	
	Comprobado	

FAGOR