a2

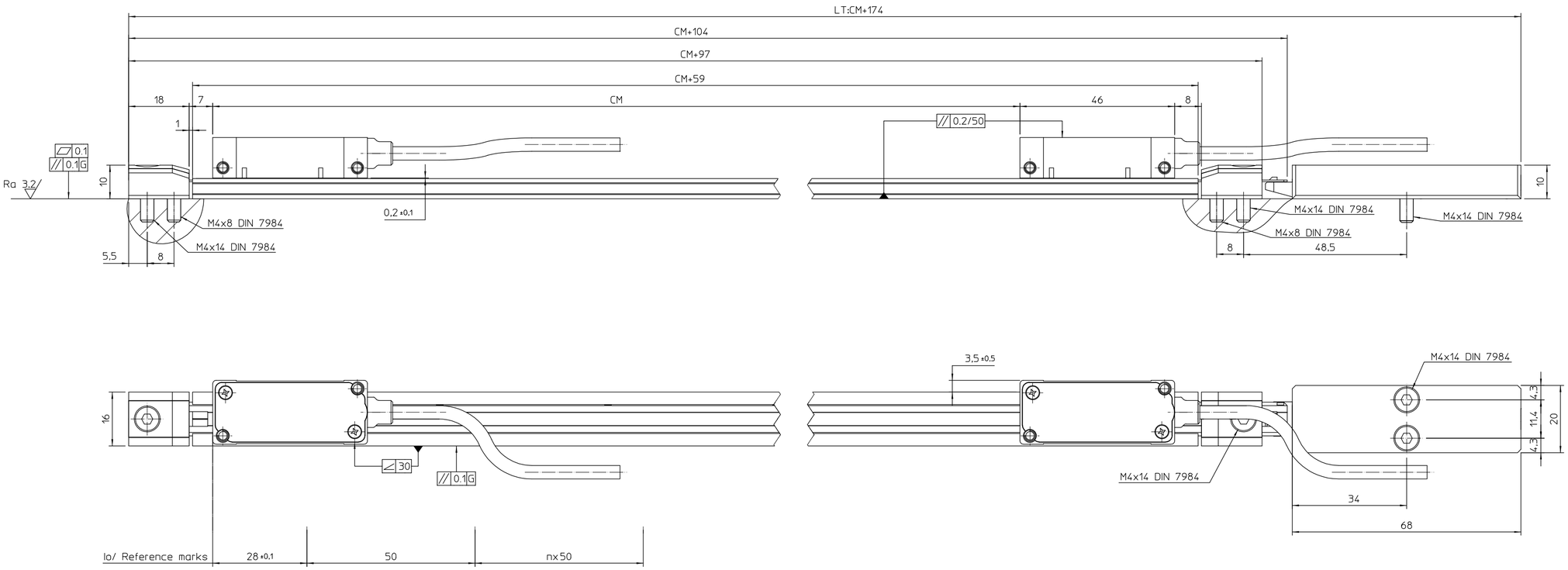

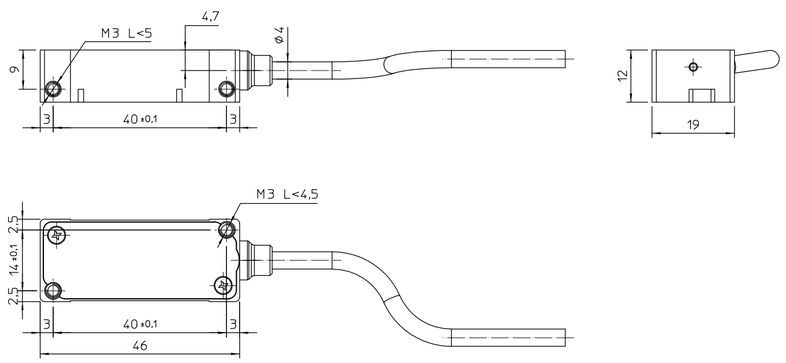

CM= 540

CM = Curso medición
CM = Measuring length
G = Guía máquina
G = Machine guideway

Nº	Modificado	Propu.	Vº Bº	Fecha

Escala:

Resto Tolerancias s/norma ISO 2768-mK

< 5	± 0,1	50 -100	± 0,4
5 - 25	± 0,15	> 100	± 0,6
25 -50	± 0,2	a°	± 30'

Entre ejes ± 0,25

Nº	Designación	Cant.	Material	Acabado / Tratamiento
	EXT_EXTA-540	1		

Plano Nº –

Sustituye a:

El 05-10-16

Dibujado SORMEN

Comprobado

Fagor Automation
S. Coop.
20500 Mondragón

FAGOR