H2-D90シリーズ

特性

	H2-18000	H2-90000	H2-180000	H2P-18000
測定	目盛り付きガラスディスクを使用			
精度	±2.5 秒角 ±5 秒角			
出力信号	⊔⊓ TTL差分	⊔⊓ TTL差分	⊔⊓ TTL差分	∿ 1 Vpp
パルス/回転の数	18 000 パルス/回転	90 000 パルス/回転	180 000 パルス/回転	18 000 パルス/回転
最大周波数	1 MHz	1 MHz	1 MHz	180 kHz
最大電気的速度	< 3000 min^{-1}	< 666 min^{-1}	< 333 min^{-1}	< 600 min^{-1}
固有周波数	> 1000 Hz			
供給	5 V ± 5%、< 150 mA (負荷なし)	5 V ± 5%、< 150 mA (負荷なし))	5 V ± 5%、< 150 mA (負荷なし)	5 V ± 10%、< 150 mA (負荷なし)
最大ケーブル長	50 m	50 m	50 m	150 m
最大機械的速度	3000 min^{-1}			
慣性	650 g/cm^2			
回転トルク	< 0.08 Nm			
振動	100 m/s^2 (55 … 2000 Hz) IEC 60068-2-6			
衝撃	1000 m/s^2 (6 ms) IEC 60068-2-27			
参照信号 I_0	エンコーダの1回転当たり1つの参照信号または距離コード化I_0			
動作温度	0℃ … 50℃			
保管温度	-30℃ ...80℃			
重量	1 kg			
保護	IP 64 DIN 40050 (標準) > IP 64 (DIN 40050)、角度エンコーダで0.8 ± 0.2 barの加圧エアを使用			
接続	内蔵コネクタ付き			

寸法 (mm)

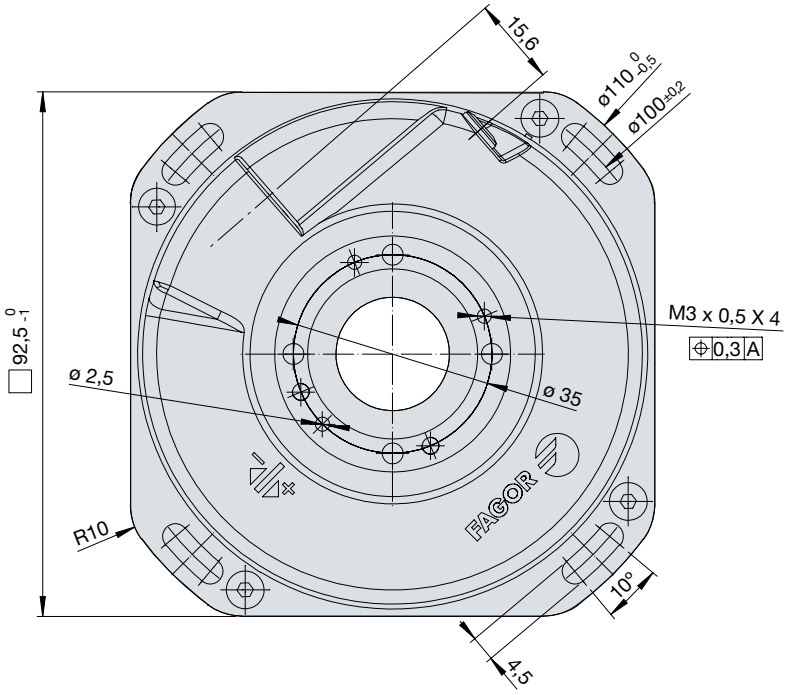

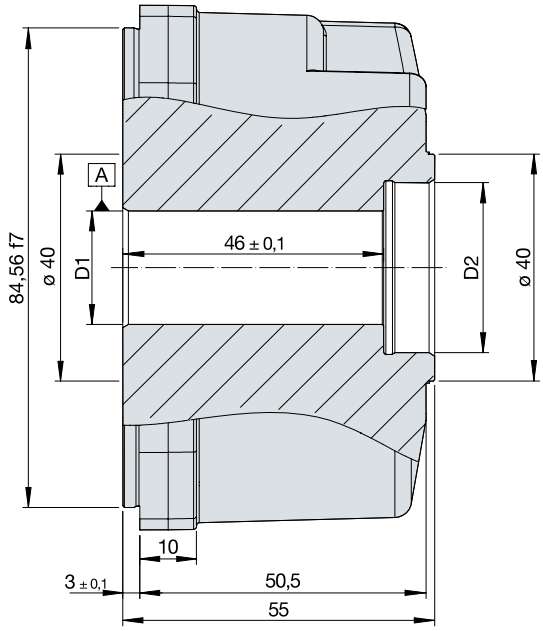

注記： 設置の詳細な情報はマニュアルを参照。

注文識別

角度エンコーダの例：**H2OP-18000-D90-2**

H2	O	P	18000	D90	2
シャフトのタイプ： • **H2: 中空シャフト**	*参照マークI_0のタイプ：* • ブランクスペース：インクリメンタル、1回転当たり1つ • **0: 距離コード化マーク**	*信号のタイプ：* • ブランクスペース：差分TTL • **P: 1 Vpp正弦波**	*最初のフィードバックのパルス/回転の数：* • **18000: 1 VppおよびTTLモデルの場合** • 90000: TTLモデルの場合のみ • 180000: TTLモデルの場合のみ	*外径：* • **D90: 90 mm**	*精度：* • **2: ±2.5" 秒角** • 5: ±5" 秒角