# S2-D170シリーズ

## 特性

| | S2-18000 | S2-90000 | S2-180000 | S2P-18000 |
|---|---|---|---|---|
| 測定 | 目盛り付きガラスディスクを使用 | | | |
| 精度 | ±2 秒角 | | | |
| 出力信号 | ⊔⊓ TTL差分 | ⊔⊓ TTL差分 | ⊔⊓ TTL差分 | ∿ 1 Vpp |
| パルス/回転の数 | 18 000 パルス/回転 | 90 000 パルス/回転 | 180 000 パルス/回転 | 18 000 パルス/回転 |
| 最大周波数 | 1 MHz | 1 MHz | 1 MHz | 180 kHz |
| 最大電気的速度 | < 3000 $min^{-1}$ | < 666 $min^{-1}$ | < 333 $min^{-1}$ | < 600 $min^{-1}$ |
| 供給 | 5 V ± 5%、< 150 mA (負荷なし) | 5 V ± 5%、< 150 mA (負荷なし) | 5 V ± 5%、< 150 mA (負荷なし) | 5 V ± 10%、< 150 mA (負荷なし) |
| 最大ケーブル長 | 50 m | 50 m | 50 m | 150 m |
| 最大機械的速度 | 3000 $min^{-1}$ | | | |
| 慣性 | 350 $g/cm^2$ | | | |
| 回転トルク | < 0.01 Nm | | | |
| シャフトの負荷 | 軸方向：1 kg<br>半径方向：1 kg | | | |
| 振動 | 100 $m/s^2$ (55 … 2000 Hz) IEC 60068-2-6 | | | |
| 衝撃 | 1000 $m/s^2$ (6 ms) IEC 60068-2-27 | | | |
| 参照信号 $I_0$ | エンコーダの1回転当たり1つの参照信号または距離コード化$I_0$ | | | |
| 動作温度 | 0℃ … 50℃ | | | |
| 保管温度 | -30℃ ...80℃ | | | |
| 重量 | 2.65 kg | | | |
| 保護 | IP 64 DIN 40050 (標準)<br>> IP 64 (DIN 40050)、角度エンコーダで0.8 ± 0.2 barの加圧エアを使用 | | | |
| 接続 | 内蔵コネクタ付き | | | |

寸法 (mm)

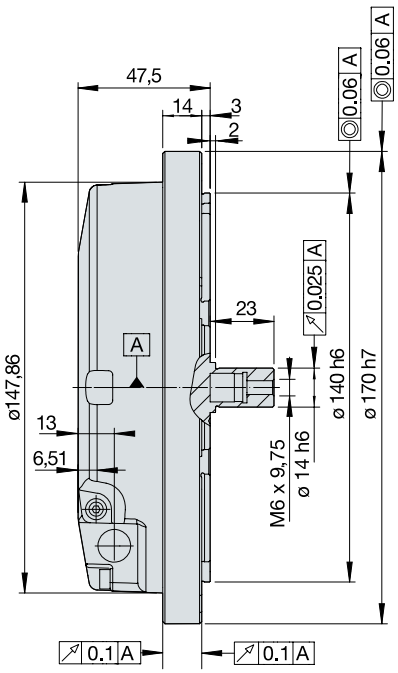


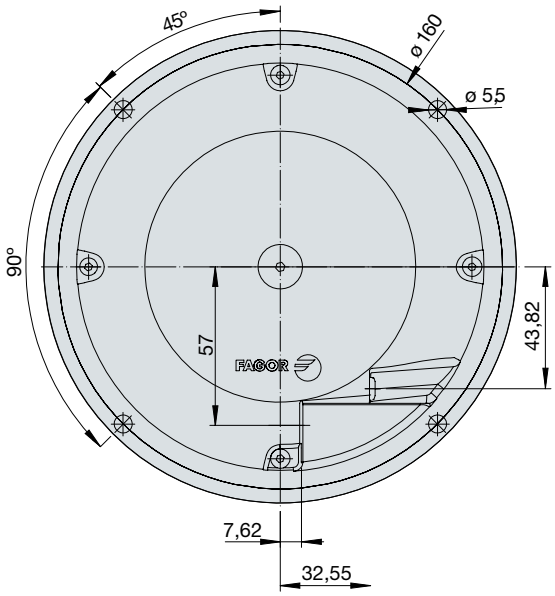


注記： 設置の詳細な情報はマニュアルを参照。

## 注文識別

角度エンコーダの例：**S2OP-18000-D170-2**

| S2 | O | P | 18000 | D170 | 2 |
|---|---|---|---|---|---|
| *シャフトのタイプ：*<br>• S2: ソリッドシャフト | *参照マーク$I_0$のタイプ：*<br>• ブランクスペース：インクリメンタル、1回転当たり1つ<br>• 0: 距離コード化マーク | *信号のタイプ：*<br>• ブランクスペース：差分TTL<br>• P: 1 Vpp正弦波 | *最初のフィードバックのパルス/回転の数：*<br>• 18000: 1 VppおよびTTLモデルの場合<br>• 90000: TTLモデルの場合のみ<br>• 180000: TTLモデルの場合のみ | *外径：*<br>• D170: 170 mm | *精度：*<br>• 2: ±2" 秒角 |